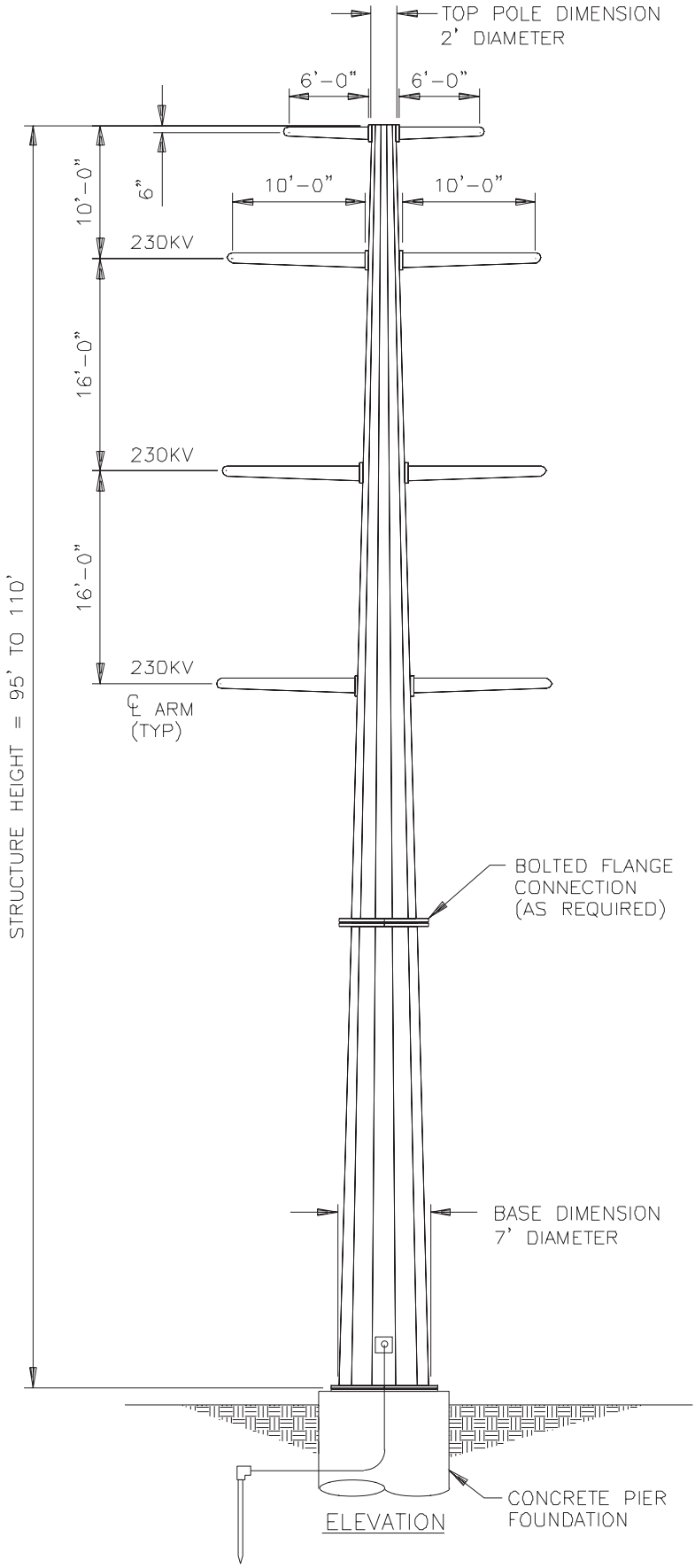

El Segundo Power Redevelopment Project	**Figure 3.6-1.** GENERATOR LEAD POLE DETAIL	2000
El Segundo Power II LLC		

S:\00PROJ\00000030 NRG\1100-254